FICHE PRODUIT

Douille de levage à plaque galva

La douille de levage à plaque galva est une solution de manutention robuste conçue pour le levage et le transport d'éléments préfabriqués en béton. Dotée d'une finition électrozinguée pour une meilleure protection, elle est spécifiquement dimensionnée pour répondre à des exigences de charge précises.

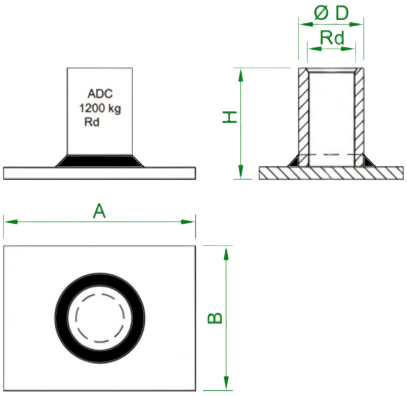

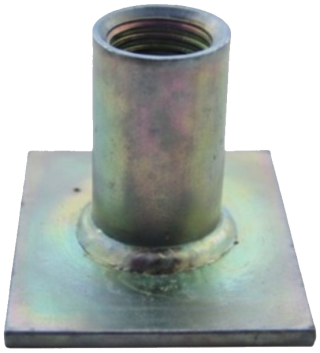

- Charge maximale d'utilisation données pour un béton de 15 MPa minimum.
- Finition Electrozinguée.

Dimensions des douilles de levage à plaques galva

Réf.	Filetage Rd	Charge max d'utilistion (kg)	Dimensions (mm)				Poids (kg)	
		0°-45°	Ø D	H	A	B		
06DLPLG12030	12	500	15	30	35	25	0,040	400 u
06DLPLG16035	16	1 200	21	35	50	35	0,110	200 u
06DLPLG20047	20	2 000	27	47	60	60	0,250	80 u
06DLPLG24054	24	2 500	31	54	80	60	0,350	50 u
06DLPLG30072	30	4 000	39,5	72	100	80	0,690	25 u

Armatures de renfort obligatoires.
Les douilles à plaques doivent obligatoirement être mises en place avec des armatures de renfort complémentaire.

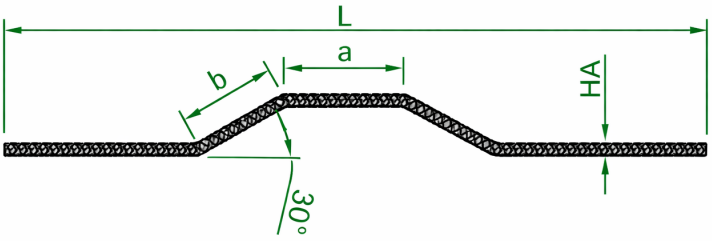

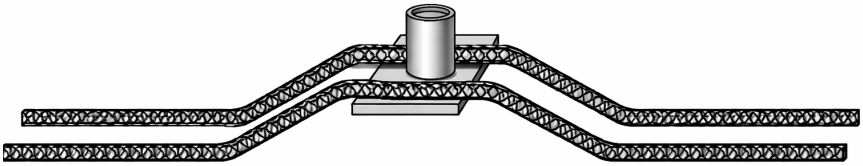

FICHE PRODUIT

Dimensions des armatures de renfort des douilles à plaques

Réf.	Filetage Rd	Armature HA Qté x Ø	Dimensions (mm)		
			L	a	b
06DLPLG12030	12	2 x Ø 6	250	60	60
06DLPLG16035	16	2 x Ø 8	420	90	70
06DLPLG20047	20	2 x Ø 8	640	90	80
06DLPLG24054	24	2 x Ø 10	640	90	100
06DLPLG30072	30	2 x Ø 12	830	90	110

Distances minis aux bords et distances minis entre douilles

Type	A mini (mm)	B mini (mm)	E mini (mm)
06DLPLG12030	180	350	75
06DLPLG16035	250	500	85
06DLPLG20047	300	600	100
06DLPLG24054	400	800	115
06DLPLG30072	500	1000	140

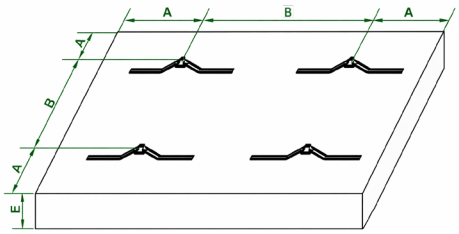

E-BUILT
52 Rue André Boulle
41000 Blois
Tel : 03.26.03.24.85
commercial@e-built.fr